標準図

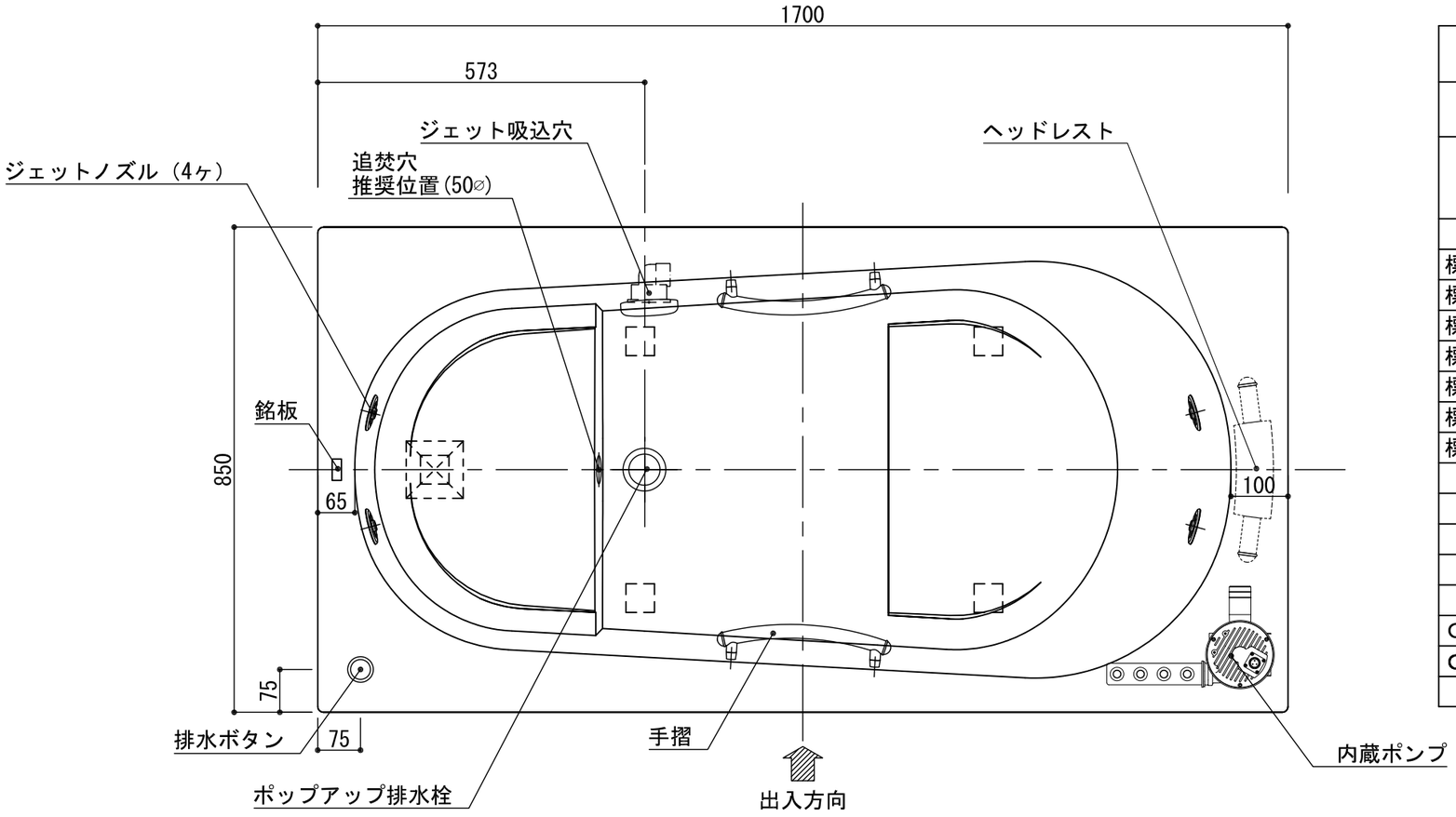

浴槽名：ＡＲＷ－１７８５Ｊ			
容量　380L　重量　70Kg			
浴槽本体1700×850×620　材質：ｱｸﾘﾗｲﾄPX200(FRA)			
	品名	数量	
標準	排水栓	1式	ﾎﾟｯﾌﾟｱｯﾌﾟ排水栓(30Aｿｹｯﾄ止)
標準	ステップ下脚	1本	ABS製
標準	防振脚	6本	ｱｼﾞｬｽﾀｰ調整（±10）
標準	手摺	2本	SUS304（L=300）
標準	ジェットポンプ	1台	内蔵型
標準	ジェットノズル	4ヶ	SUS304
標準	ジェット吸込口	1ヶ	SUS304
ＯＰ	ヘッドレスト	1ヶ	
ＯＰ	追焚穴	1式	50⌀穴開口

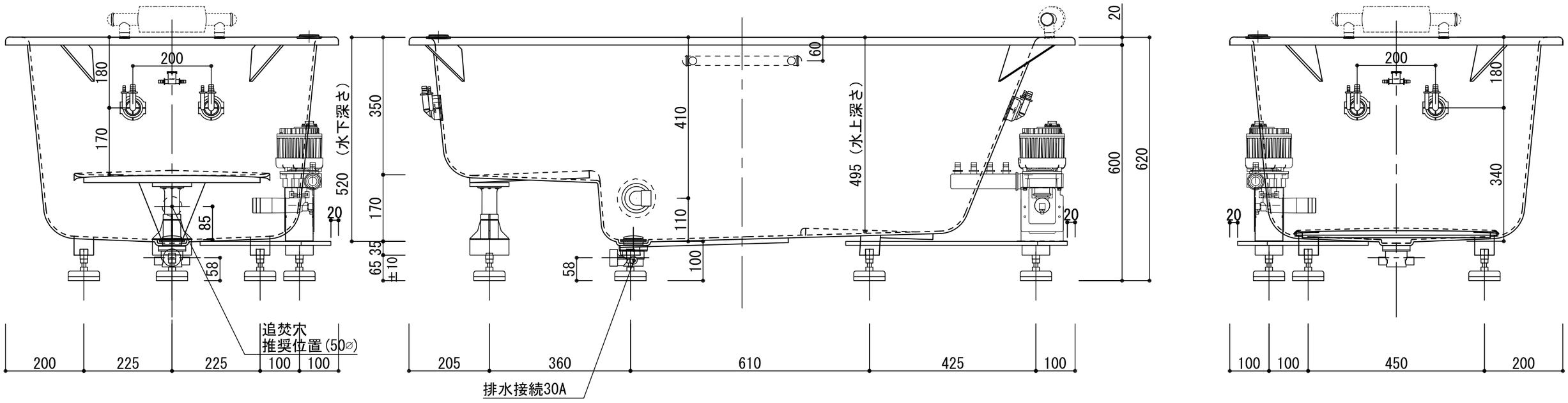

Artis ARTIS CO., LTD.	株式会社アルティス　東京営業所 東京都港区六本木3-16-33青葉六本木ビルANNEX2F　TEL 03-5573-9261 FAX 03-5573-8661 株式会社アルティス　大阪営業所 大阪府大阪市中央区南船場4-11-20 G-TERRACE心斉橋2F　TEL 06-6245-4516 FAX 06-6245-4502	作図：2020.10.01	設計	現場名	承認	検図	担当	作図 飯島	縮尺 A3 1：10
			施工	図名 ＡＲＷ-１７８５Ｊ/Ｌ(住宅仕様)					図番